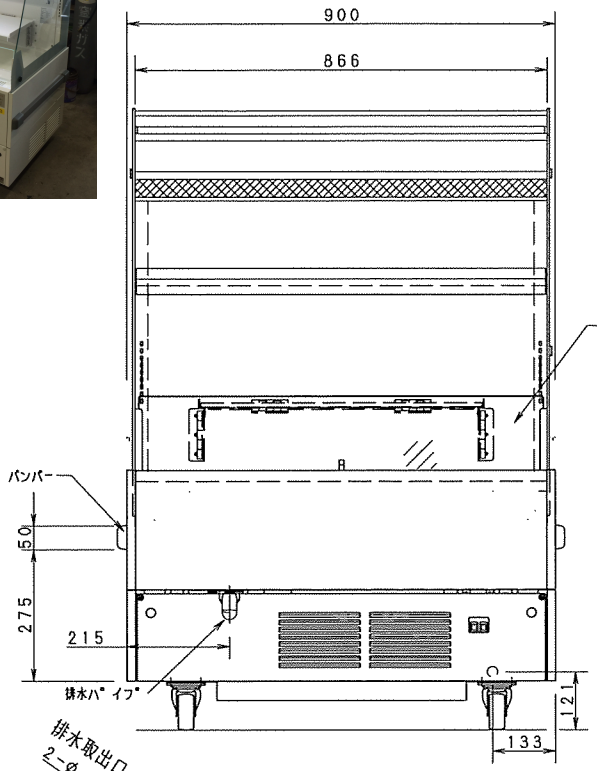

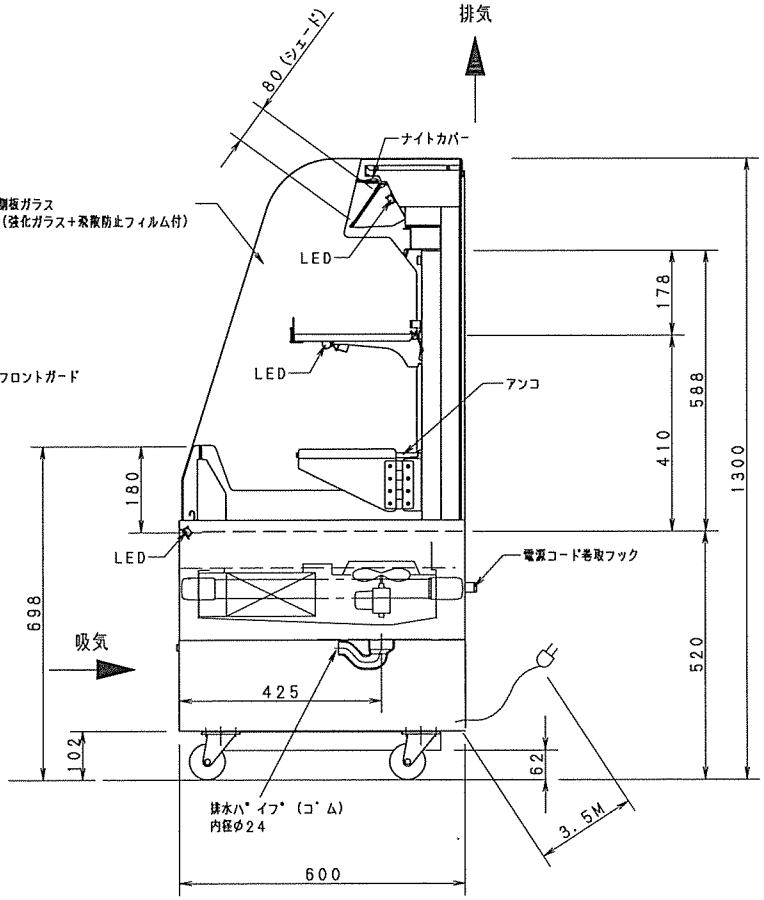

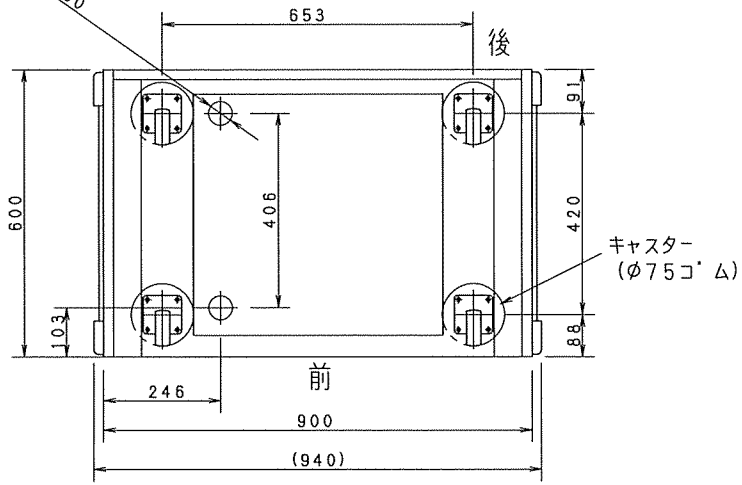

収容本数

	350ml缶 (H122Xφ66)	500ml缶 (H167Xφ66)
底部	156本 (3段積み:下65本、中52本、上39本)	117本 (2段積み:下65本、上52本)
棚	50本	50本

特長
1. 漏電しゃ断器付き
2. 大型キャスターにより移動が簡単(前輪ストッパー付き)
3. ボリューム陳列が可能なひな壇式
(折りたたみ簡易棚付き)
4. ナイトカバー付き
5. シェード部、棚下及びフロントガード下部LED付き
6. 非冷棚装備
7. 排水は手間を軽減した強制蒸発式
8. デッキ部に500ml缶2段収容可能

製品名		冷蔵ショーケース		
品番		SAR-ES90KRA		
キャビネット	寸法		幅	奥行	高さ
		外形	900(940)	600	1300
		内形	866	392	588
	有効内容積	164リットル		
	収容能力	350ml缶:206本		
	外箱	樹脂焼付塗装鋼板		
	内箱	樹脂焼付塗装鋼板		
	断熱材	硬質発泡ポリウレタン		
	底敷	樹脂焼付塗装鋼板		
冷凍サイクル	圧縮機	全密閉型 単相100V 公称出力 450W		
	冷媒	R404A		
	冷却器	フィンチューブ型 強制循環式		
	送風機	冷却器用 単相 100V 2WX1 凝縮器用 単相 100V 10WX1		
	温度調節	電子自動温度調節器(ダイヤル式)		
	凝縮器	フィンチューブ型 強制空冷式		
	霜取	電子タイマー式オフサイクルデフロスト		
性能		庫内温度 5〜10°C(温度範囲) 27℃ 70% 0.2m/s以下 無負荷 直射日光受けず		
使用温度範囲		15~27℃		
電気特性	電源		単相100V	
	周波数	Hz	50/60	
	消費電力	W	506/551	
	霜取り	W	40/34	
	電流	A	6.35/5.66	
	運転時力率	−	0.80/0.97	
	LED照明		4.7Wx2、3.5Wx1	
放熱量		W	1151/1251	
付属品		転び止め		
その他		ナイトカバー、アース線付 排水皿+蒸発板、キャスター		
製品質量		111kg		

プラグ形状	コンセント定格
(横型)	15A 125V

パナソニック株式会社

APPROVALS	DESIGN	SCALE	整理番号	製品コード	848-386-01
	Y. IMAZEKI 17.05.26	A3サイズ 1/10	SAR-ES90KRA-00-T 作成日 17.05.26(Y. IMAZEKI)	品番	SAR-ES90KRA

仕様は改良により一部変更する場合があります。 CAD 00